協約取付・IECレール取付・表面取付形

TYE7-1SA

形　名

TYE7-1SA

特　長

基本的特長はP5をご覧ください。

●無通電状態でも設定ができます。
盤に取り付ける前や停電中などの無通電状態でも、あらかじめ手元で設定可能です。

●閏年自動補正機能
閏年自動補正機能により、いつでも正しい日にちを表示します。

●ソーラータイムスイッチでも任意の時刻で入切可能
日出・日没時刻によらず、定時ON/OFF制御が可能です。

●わかりやすい操作性
「入」、「切」を組み合わせて表示・設定します。大型液晶表示器により、設定の時も見やすく操作が簡単です。

●夏時間制（サマータイム）対応
サマータイムが、導入されても大丈夫です。ボタンを1回押すだけで、時間を1時間進め、もう1回押すと、1時間戻します。

各部の名称

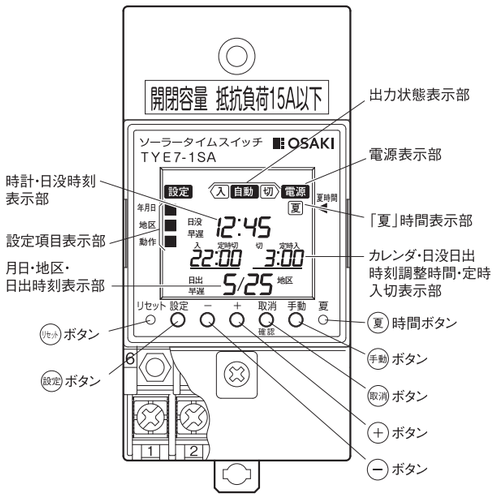

仕　様

形名		TYE7-1SA
制御種類		ソーラー制御
制御周期		24時間
電源	定格電圧	AC100-200V共用(AC80～240V)
	周波数	50/60Hz共用
	消費電力	AC200V/60Hz時　2.5VA以下(1W以下)
時計部	時刻表示	24時間制(0時00分～23時59分)
	精度	月差±15秒以内(周囲温度25℃において)
設定	動作数	最大2動作(日没「入」,夜間定時「切」,早朝定時「入」,日出「切」)
	カレンダ・時計	年、月、日、時、分
	使用地区	全国10地区より1地区を選択
	調整時間	日没・日出時刻に対してそれぞれ±99分
	定時制御	夜間定時「切」、早朝定時「入」各1回
	タイマー動作	1動作(任意時刻の「入」「切」組合せ)
	設定単位	1分
	最小設定間隔	1分
出力	出力回路数	1回路(無電圧C接点)
	出力方式	単極双投 別回路(無電圧)
	接点容量 抵抗負荷	AC250V 15A以下 DC24V 15A以下
	接点容量 誘導負荷	AC250V 2A以内(COSφ=0.4以上)
停電補償		累積停電期間 5年間
使用温度範囲		−10℃～+50℃
使用湿度範囲		85%以下(結露、氷結しないこと)
質量		約190g
外形寸法		50(W)×100(H)×75(D)
取付方法		協約取付・IECレール・表面取付共用
標準価格(税抜)		19,000円

制御方法〈ソーラー制御〉

動作状態	制御パターン
日没(入)～日出(切)	日没 入 ― 日出 切
日没(入)～夜間定時(切) 早朝定時(入)～日出(切)	日没 入 ― 夜間定時 切 ― 早朝定時 入 ― 日出 切
日没(入)～夜間定時(切)	日没 入 ― 夜間定時 切
早朝定時(入)～日出(切)	早朝定時 入 ― 日出 切

外形寸法図

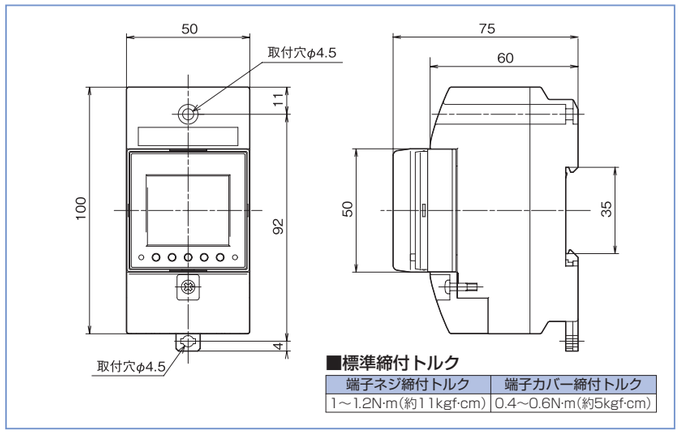

■標準締付トルク

端子ネジ締付トルク	端子カバー締付トルク
1～1.2N·m(約11kgf·cm)	0.4～0.6N·m(約5kgf·cm)

取付方法

1. 協約ブレーカ取付爪(板)による取り付け

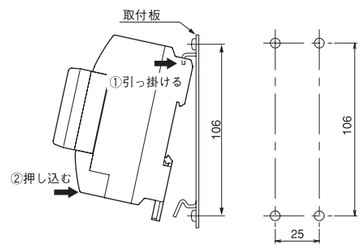

2. IECレール取り付け(35mm幅)　3. 表面取り付け

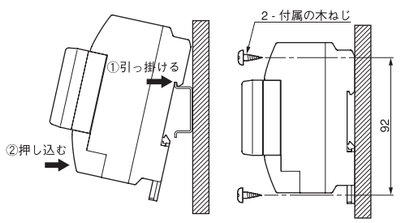

端子配置図

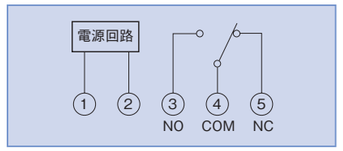

接　続　例

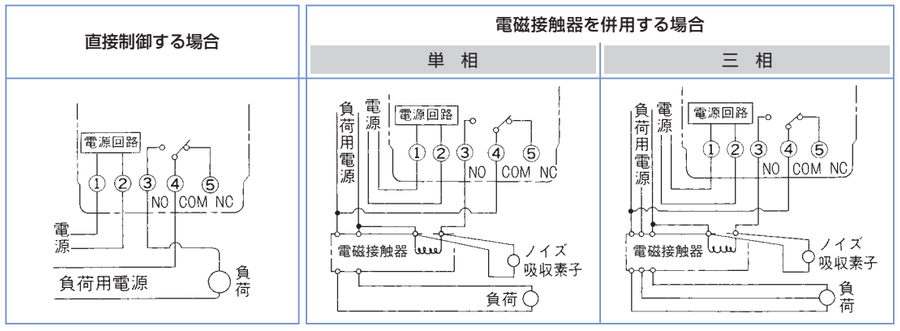

※TYE○-○○○○Kシリーズからの更新、有電圧(同一回路)としてご使用の場合はP.4を参照してください。

●接続可能な負荷台数(目安)

	水銀灯(高力率/低力率)			蛍光灯(高力率／低力率)			白熱灯
	40W	100W	200W	20W	40W	110W	60W
100V	5/2灯	2/1灯	−	10/10灯	6/3灯	2/−灯	5灯
200V	−	−	2/−灯	−	−	−	−

注)抵抗負荷以外の負荷を制御する場合にはタイムスイッチの誤動作・破壊を防止するために、電磁接触器をご使用のうえ、ノイズ吸収素子を接続してください。
例:日通工エレクトロニクス(株)製 CR2B104C121(125V定格) CR2E104C121(250V定格)、岡谷電機産業(株)製 S-1201(150V定格)XE-1201(250V定格)